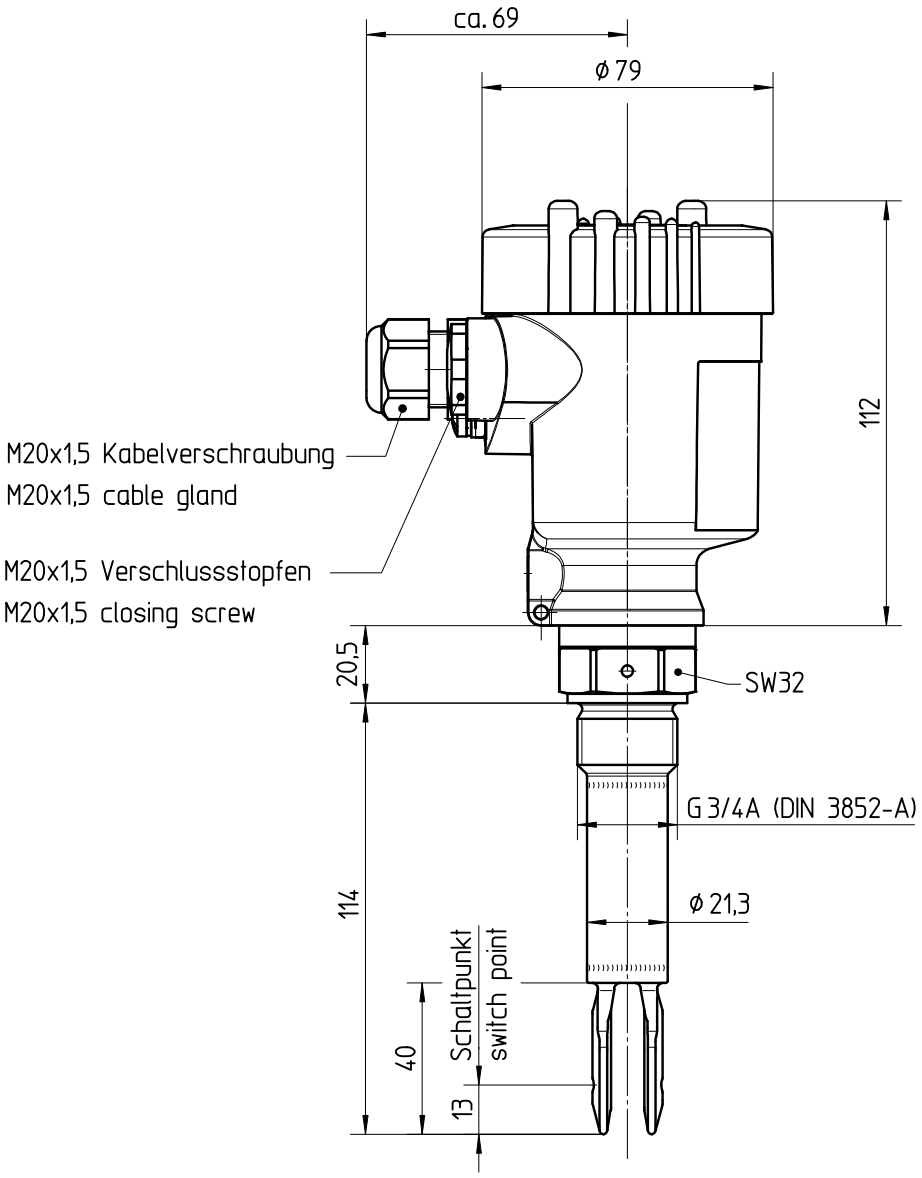

Diese Zeichnung bleibt Eigentum der Firma VEGA-Grieshaber KG
Sie darf ohne unsere Genehmigung weder kopiert,
noch 3. Personen oder Konkurrenzfirmen mitgeteilt werden.
(§ 2 Abs.1 Ziff.7 UrhG vom 09.09.1965)

This drawing remains property of VEGA-Grieshaber KG
It may be neither copied nor informed to third persons
or competitors without our approval.
(§ 2 paragraph 1 fig.7 copyright act of 9th Sept. 1965)

		01	Gewindenorm ergänzt thread norm added	12.04.2010	moseri becherer
Passmaß/tol.dimens.	Abmaß/allowance		Änderung / changing	Datum / Date	gezeichnet / freigegeben drawn / checked

Freimaßtoleranz general tolerance	gezeichnet drawn	Datum/Date 20.06.2005	Name/Name moseri	Benennung SWING61 G¾ A Schaltp. SWING81A Ku-Gehaeuse Maßzeichnung	Description SWING61 G¾ A switching point SWING81A and plastic housing
	freigegeben checked	20.06.2005	arnoldt		

Werkstoff / Material	Maßstab Scale 1:2	VEGA VEGA Grieshaber KG Postfach 1142 77757 Schiltach Germany	Art.Nr. / Art.No. MB2482 Zchngs.-Nr. / Drawing No. MB2482	Änd.-Zust. / Vers. 01
	Originalformat size of origin A4		Var.Fam.:	Var.Fam.2:
			Teil ähnl. / sim. part	Ersatz f. / replacement f.
			Arb.Anw. / work.instr.	