Diese Zeichnung bleibt Eigentum der Firma VEGA-Grieshaber KG
Sie darf ohne unsere Genehmigung weder kopiert,
noch 3. Personen oder Konkurrenzfirmen mitgeteilt werden.
(§ 2 Abs.1 ZivI.7 UWG vom 09.09.1965)

This drawing remains property of VEGA-Grieshaber KG
It may be neither copied nor informed to third persons
or competitors without our approval.
(§ 2 paragraph 1 fig.7 copyright act of 9th Sept. 1965)

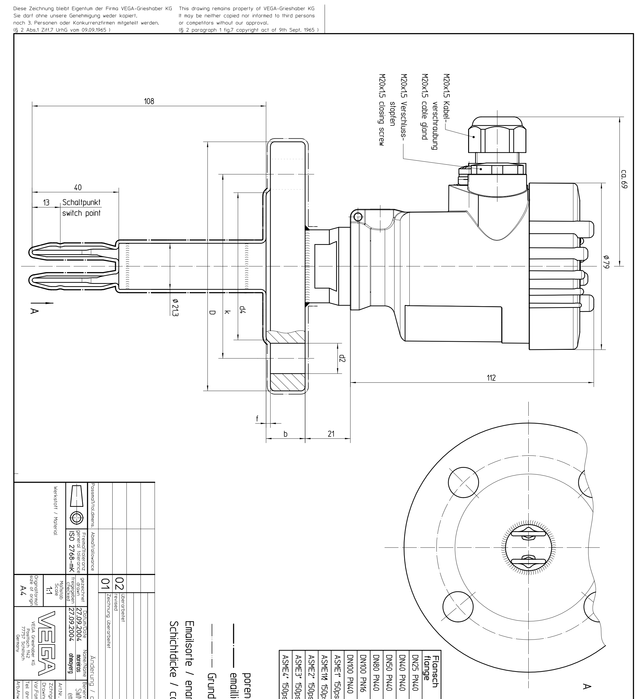

Flansch flange	D	b	k	d2	d4	f
DN25 PN40	ø115	18	ø85	4xø14	ø68	2
DN40 PN40	ø150	18	ø110	4xø18	ø88	3
DN50 PN40	ø165	20	ø125	4xø18	ø102	3
DN80 PN40	ø200	24	ø160	8xø18	ø138	3
DN100 PN16	ø220	20	ø180	8xø18	ø158	3
DN100 PN40	ø235	24	ø190	8xø22	ø162	3
ASME B16.5 150lbs	ø127	14,2	ø104,8	4xø15,9	ø79,4	1,6
ASME B16.5 300lbs	ø152	19,1	ø120,7	4xø19,1	ø91,9	1,6
ASME B16.5 150lbs	ø90,5	23,9	ø152,4	4xø19,1	ø127	1,6
ASME B16.5 300lbs	ø228,6	23,9	ø190,5	8xø19,1	ø157,2	1,6

porendicht emailliert / non porous
emaillierter Bereich / enameled area
Grundemail / basis enamel
Emailsorte / enamel type: WWG913
Schichtdicke / coat thickness: 600µm +200µm -100µm

Index	Änderungen / Changes	Datum / Date	Name
02	Änderungen / changes	16.06.2016	neben / enlarge
01	Zeichnung übernommen / drawing adopted	20.04.2006	ohneweg / ernst

Allgemeintoleranzen / Standard tolerances
Allgemeintoleranzen / Standard tolerances
DIN ISO 2768-mK
Werkstoff / Material

Anschluss / connection
SANIGIÉ a Flansch u. Kabelverschr. / SANIGIÉ with flange and cable gland
Anschluss / connection
SANIGIÉ mit Flansch und Kabelverschr. / SANIGIÉ with flange and cable gland

Zeichnungs-Nr. / Drawing-No.: MB2327
Artikel / Article: MB2327
Zeichnungs-Nr. / Drawing-No.: MB2327
Index: 02
Blatt / Sheet: 1
Blattgröße / Sheet size: A4
Maßstab / Scale: 1:1
Datum / date: 20.04.2006
Name / name: ohneweg / ernst
Blatt / Sheet: 1 / Hauptblatt 1

VEGA
VEGA Grieshaber KG
Am Hohenstein 113
77761 Schiltach
Germany

Diese Zeichnung bleibt Eigentum der Firma VEGA-Grieshaber KG
Sie darf ohne unsere Genehmigung weder kopiert,
noch 3. Personen oder Konkurrenzfirmen mitgeteilt werden.
(§ 2 Abs.1 ZivI.7 UWG vom 09.09.1965)

This drawing remains property of VEGA-Grieshaber KG
It may be neither copied nor informed to third persons
or competitors without our approval.
(§ 2 paragraph 1 fig.7 copyright act of 9th Sept. 1965)

Index	Änderungen / changes	Datum / Date	Name
02	Änderungen / changes	16.06.2016	neben / enlarge
01	Zeichnung übernommen / drawing adopted	20.04.2006	ohneweg / ernst

Allgemeintoleranzen / Standard tolerances
Allgemeintoleranzen / Standard tolerances
DIN ISO 2768-mK
Werkstoff / Material

Anschluss / connection
SANIGIÉ a Flansch u. Kabelverschr. / SANIGIÉ with flange and cable gland
Anschluss / connection
SANIGIÉ mit Flansch und Kabelverschr. / SANIGIÉ with flange and cable gland

Zeichnungs-Nr. / Drawing-No.: MB2327
Artikel / Article: MB2327
Zeichnungs-Nr. / Drawing-No.: MB2327
Index: 02
Blatt / Sheet: 1
Blattgröße / Sheet size: A4
Maßstab / Scale: 1:1
Datum / date: 20.04.2006
Name / name: ohneweg / ernst
Blatt / Sheet: 1 / Hauptblatt 1

VEGA
VEGA Grieshaber KG
Am Hohenstein 113
77761 Schiltach
Germany