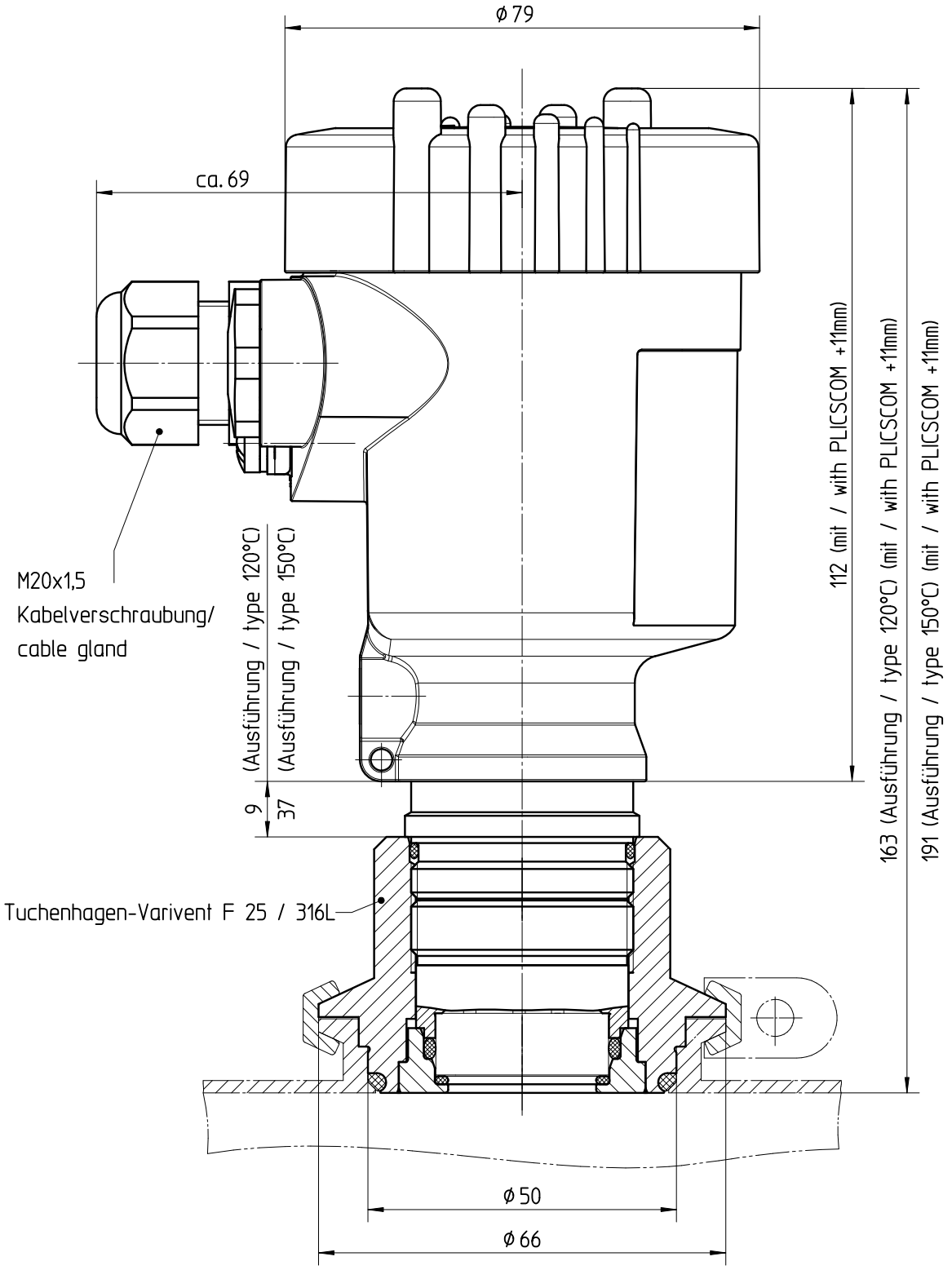

This drawing remains property of VEGA-Grieshaber KG
It may be neither copied nor informed to third persons
or competitors without our approval.
(§ 2 paragraph 1 fig.7 copyright act of 9th Sept. 1965)

Diese Zeichnung bleibt Eigentum der Firma VEGA-Grieshaber KG
Sie darf ohne unsere Genehmigung weder kopiert,
noch 3. Personen oder Konkurrenzfirmen mitgeteilt werden.
(§ 2 Abs.1 Ziff.7 UrhG vom 09.09.1965)

Passmaß/tol.dimens.	Abmaß/allowance	Änderung / changing	Datum / Date	gezeichnet / freigegeben drawn / checked

Freimaßtoleranz general tolerance ISO 2768-mK	gezeichnet drawn	Datum/Date 25.01.2010	Name/Name moseri	Benennung BAR52 Varivent F 25	Description BAR52 Varivent F 25
	freigegeben checked	23.04.2010	rauberj		
Werkstoff / Material	Maßstab Scale 1:1	VEGA Grieshaber KG Postfach 1142 77757 Schiltach Germany		Art.Nr. / Art.No. MB3821	Änd.-Zust. / Vers. –
				Zchngs.-Nr. / Drawing No. MB3821	
	Originalformat size of origin A4			Var.Fam.:	Var.Fam.2:
				Teil ähnl. / sim. part	Ersatz f. / replacement f.
				Arb.Anw. / work.instr.	